NOTAS GENERALES

1. LAS CALDERAS NO NECESITAN ANCLAJE.
2. LAS VALVULAS DE ALIVIO DEBERAN SER CALIBRADAS A LA PRESION DE DISEÑO DE LA CALDERA.
3. LAS TUBERIAS DEBERAN SER DE ACERO AL CARBON CEDULA 40.
4. EL EQUIPO SUAVIZADOR DEBERA ALIMENTARSE CON AGUA FILTRADA. PARA LA PRESION ADECUADA CONSULTAR AL FABRICANTE.
5. DEBERA DE INSTALARSE UN REGULADOR DE TIRO BAROMETRICO CUANDO LA ALTURA DE LA CHIMENEA SEA MAYOR A 6.0 METROS. EL FABRICANTE RECOMIENDA LA INSTALACION DE CHIMENEAS RECTAS E INDEPENDIENTES.
6. CUANDO NO SE PUEDA INSTALAR CHIMENEAS INDEPENDIENTES PRECEDER DE ACUERDO AL DETALLE "B".
7. DEBERA DE INSTALARSE UNA TIERRA FISICA HASTA EL TABLERO DE CONTROLES.
8. LA DESCARGA DE LAS VALVULAS DE ALIVIO DEBE DE SER CON TUBERIA NEGRA CEDULA 40 Y DESPOSAR A DRENAJE.
9. INSTALAR INTERRUPTORES TERMOMAGNETICOS INDEPENDIENTES POR CADA CALDERA. PARA LA CAPACIDAD DEL INTERRUPTOR CONSULTAR AL VENDEDOR.
10. EL NUMERO DE VALVULAS DE ALIVIO DEPENDEN DEL TAMAÑO DE LA CALDERA. FAVOR DE CONSULTAR A SU VENDEDOR.
11. EN CALDERAS A GAS, EL QUEMADOR DE LA CALDERA DEBERA DE ALIMENTARSE CON GAS FILTRADO A PRESION CONSTANTE, INSTALANDO UN REGULADOR DE PRESION DE GAS ADECUADO PARA EL FLUJO Y LA PRESION REQUEIDOS. (CONSULTE AL FABRICANTE) DICHO REGULADOR DEBERA SER PARA USO EXCLUSIVO DEL QUEMADOR Y CONTAR CON UNA VALVULA DE ALIVIO AJUSTADA A LA PRESION MAXIMA PERMISIBLE (CONSULTAR CON EL FABRICANTE).
12. EN CALDERAS A DIESEL, ES INDISPENSABLE INSTALAR LA LINEA DE RETORNO DE DIESEL. DICHA LINEA DEBE SER INDEPENDIENTE Y SIN ACCESORIOS TALES COMO VALVULAS, FILTROS, ETC.

NOMENCLATURA DE LAS LINEAS

- CONDENSADO DE GAS
- AGUA DE VAPOR
- AGUA ENFRIADA
- AGUA CRUDA
- PURGAS DE FONDO
- PURGAS DE SUPERFICIE
- PURGAS DE CONDENSADOS ALTA PRESION
- PURGAS DE CONDENSADOS BAJA PRESION
- A DRENAJE
- DIESEL CALIENTE PARA ENCEDIDA ELECTRICA
- DIESEL DE RETORNO
- ALIMENTACION TANQUE DE DIA
- ALIMENTACION TANQUE DE DIESEL PRINCIPAL
- RETORNO TANQUE DE DIESEL PRINCIPAL
- LINEA DE VAPOR DE ATOMIZACION PRINCIPAL
- LINEA DE RETORNO TANQUE DE PURGAS
- LINEA DE AGUA CALIENTE A ATOMIZADOR
- RETORNO DE AGUA CALIENTE A CALDERA

LISTA DEL EQUIPO

I) CALDERA
II) SUAVIZADOR
 -TANQUE DE RESINA
 -TANQUE DE SALMUERA
III) INTERRUPTOR GENERAL DE ENERGIA ELECTRICA
IV) TANQUE DE EXPANSION
V) CONSUMO
VI) TANQUE DE DIA DE DIESEL
VII) TANQUE PRINCIPAL DE DIESEL

SIMBOLOGIA

- VALVULA DE TRES VIAS
- VALVULA DE COMPUERTA
- VALVULA DE CHORRO RAPIDO
- VALVULA CHECK
- VALVULA REDUCTORA
- VALVULA DE FLUJO BIDIR
- VALVULA DE COMPUERTA BRIDADA
- VALVULA CHECK BRIDADA
- BOMBA CENTRIFUGA
- A DRENAJE
- TRAMPA ACUMULADORA
- CONEXION "TIPO CALIFORNIA"
- CONEXION "TIPO"
- TAPON DE DESCARGA
- VALVULA ELIMINADORA DE AIRE
- CONTROL DE FLUJO
- MEDIDA DE VAPOR
- MEDIDA DE AGUA
- VALVULA BALCON
- CONTROL DE NIVEL
- AGUAMETRO
- MEDIDA TIPO "T"
- MANOMETRO
- TERMOMETRO
- TRAMPA DE VAPOR
- VALVULA DE CHECK BRIDADA
- VALVULA DE CONTROL DE PRESION
- MEDIDA DE GAS
- CONEXION "TUBERIA VIVIENTE"
- VALVULA DE PRESION DIFERENCIAL

DETALLE "A" (TREN DE GAS TIPICO)

NUESTRAS CALDERAS SE SURTEN CON UNA SUBESTACION PARA AJUSTE FINO DE BAJA PRESION DE GAS QUE INCLUYE Y VA MONTADA EN LA UNIDAD DE COMBUSTION PARA GAS:

A1) UNA VALVULA DE ESFERA PARA GAS.
A2) UN FILTRO PARA GAS.
A3) UNA REDUCTORA DE PRESION DE AJUSTE FINO PARA BAJA PRESION.
A4) UN CONTROL DE PRESION (PRESION MINIMA) PARA GAS.
A5) VALVULA SOLENOIDE DE ACCION RAPIDA (NC).
A6) UN CONTROL DE PRESION PARA AIRE DE VENTILADOR.

NOTA IMPORTANTE: LOS COMPONENTES DEL TREN DE GAS VARIAN DE ACUERDO AL QUEMADOR UTILIZADO. CONSULTAR AL VENDEDOR.

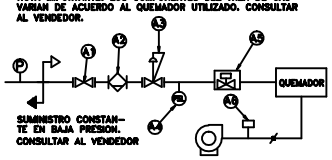

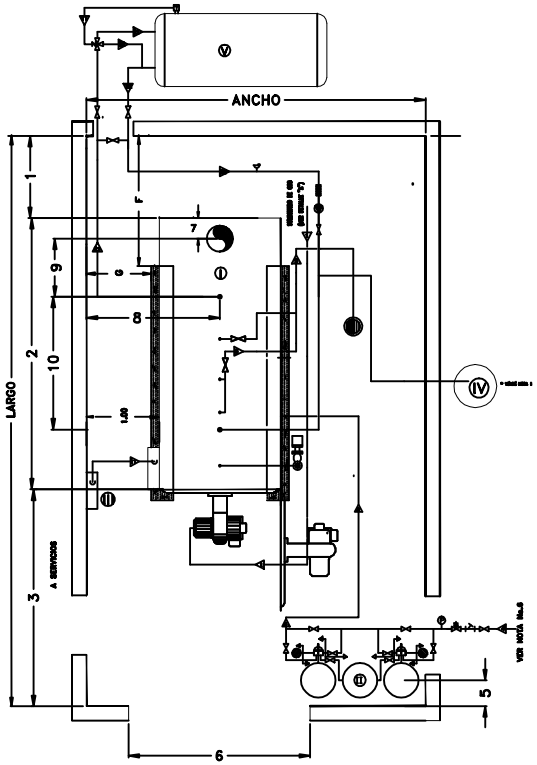

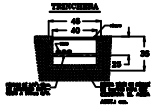

DETALLE "B"

INSTALACION TIPICA DE CHIMENEAS COMUNES

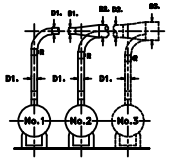

-VALVULA REGULADORA ANTIRUIDO EN CODO.
-REDUCCIONES DE DIAMETRO DEL FLUJO EN LAS PUERTAS DE ENTRADA.
-DEBERA TENER UNA ALTURA DE 1.0 METRO MAS ALTA QUE CUALQUIER OBSTACULO DEL TECHO DONDE.

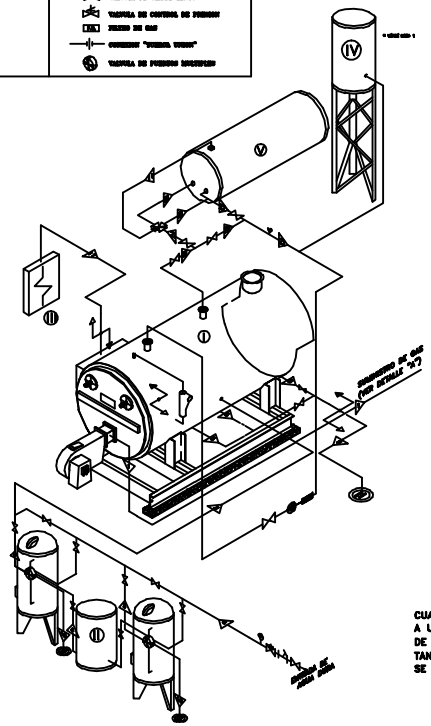

BASES DE CIMENTACION

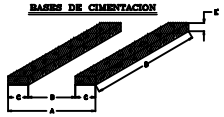

NOTA IMPORTANTE:

CUANDO EL TANQUE DE DIESEL ESTA UBICADO A UNA DISTANCIA MAYOR DE 10 MTS. LINEALES DE TUBERIA, A PARTIR DE LA DESCARGA DEL TANQUE PRINCIPAL DE DIESEL HASTA EL QUEMADOR, SE DEBE DE INSTALAR UN TANQUE DE DIA DE DIESEL.

NOTA 1 : EL TANQUE DE EXPANSION DEBERA COLOCARSE EN LA PARTE MAS ALTA DEL SISTEMA PARA VENTEAR TODOS LOS PUNTOS ELEVADOS.

TERMODINAMICA ENICA SE RESERVA EL DERECHO DE CAMBIO Y/O MODIFICACION DE LAS DIMENSIONES DE SUS PLANOS

REVISIONS				
ZONE	REV	DESCRIPTION	DATE	APPROVED

CALDERAS Powermaster® www.powermaster.com.mx	TERMODINAMICA ENICA S.A. DE C.V. Calzada Ermita Iztapalapa No. 17 - 2B Col. Ermita Iztapalapa Delegación Iztapalapa, C.P. 09000 Tel. 52 42 22 00 Fax. 52 42 22 01		
Acot: Metros	Título/Nombre, designación, material, dimensión, etc. CALDERAS DE VAPOR MOD. WSF-300 A 2 DE 60 HP A 70 PSI CON QUEMADOR GAS		No de artículo/Referencia hw-wbfgstcl - A1
Dibujado por LARS NOTHOLT	Revisado por ING. V.BELLO	Aprobado ING. J.NOTHOLT	Archivo Fecha 15/JUL/2003 Escala SIN
PROYECTO: DIMENSIONES MINIMAS PARA UNA CALDERA Y EQUIPOS AUXILIARES	GUIA MECANICA DE INSTALACION		
	Dibujo No.: TESA	Edición	Lámina 1/1